Detalles constructivos del SPT

José Alejandro Noy

Estrada Alison Daniela

Nuñez Martínez

Director

Rolando Andres Rincon Saravia MBA

Magister en direccion de empresas

Codirector

Oscar Arnulfo Quiroga Quiroga, PhD, MSc.

Doctor en tecnología

Magister en información industrial y autónoma

Universidad Industrial de Santander

Escuela de Ingeniería Eléctrica, Electrónica y telecomunicaciones

Ingeniería Eléctrica

Bucarama

nga 2026

Tabla de contenido

Detalles constructivos 3

Figura 1. Fleje puente de 2,20 m, conectores tipo J y herramienta de apriete 3

Figura 2. Referencia geométrica de varilla, conector U y acople de fleje a terminal 4

Figura 3. Referencia de conectores U, C y J 5

Figura 4. Referencia de instalación del conductor de puesta a tierra en transformador montado en poste 6

Referencias Bibliográficas 7

Detalles constructivos

Las siguientes figuras se incorporan como referencia de geometría, accesorios y montaje de los elementos incluidos en la construcción del SPT del poste de transformación.

Figura 1. Fleje puente de 2,20 m, conectores tipo J y herramienta de apriete

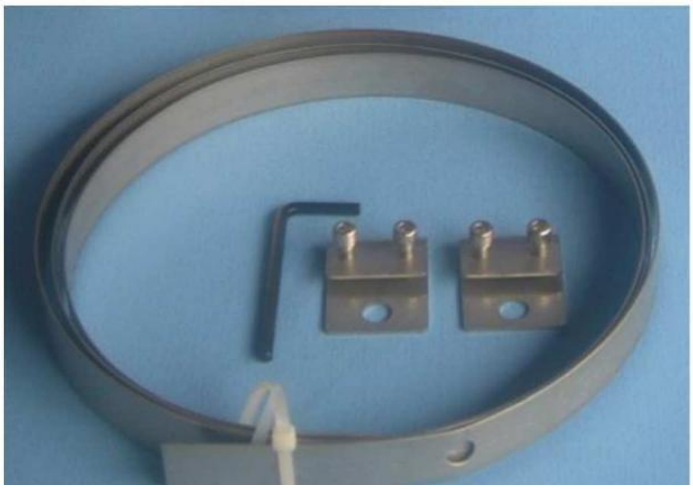

Nota. Adaptado de Especificación técnica: Sistema puesta a tierra en acero inoxidable (ET-492, Revisión 13) (p. 3), por ENEL CODENSA, 2018.

Figura 2. Referencia geométrica de varilla, conector U y acople de fleje a terminal

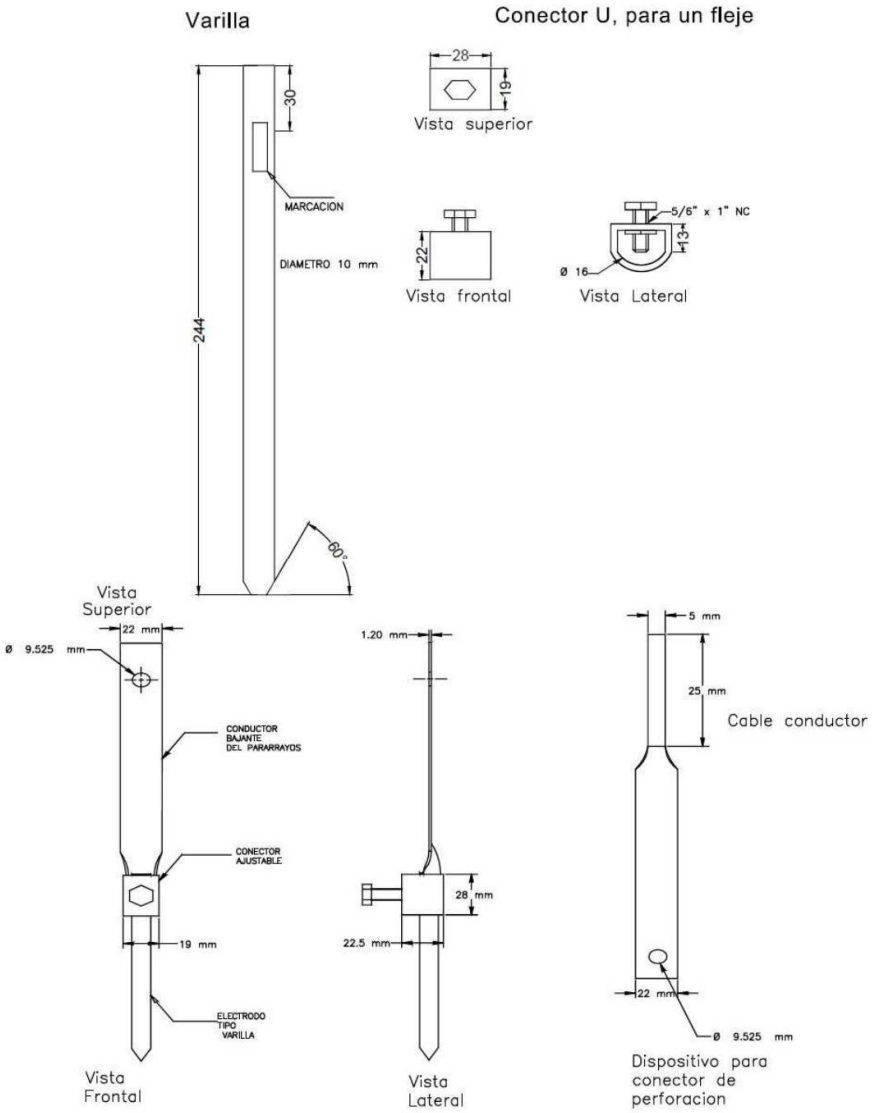

Nota. La figura se conserva como referencia del tipo de acople. Para este proyecto prevalece la varilla de Ø 15 mm × 2,4 m. Adaptado de Especificación técnica: Sistema puesta a tierra en acero inoxidable (ET-492, Revisión 13) (p. 15), por ENEL CODENSA, 2018.

Figura 3. Referencia de conectores U, C y J

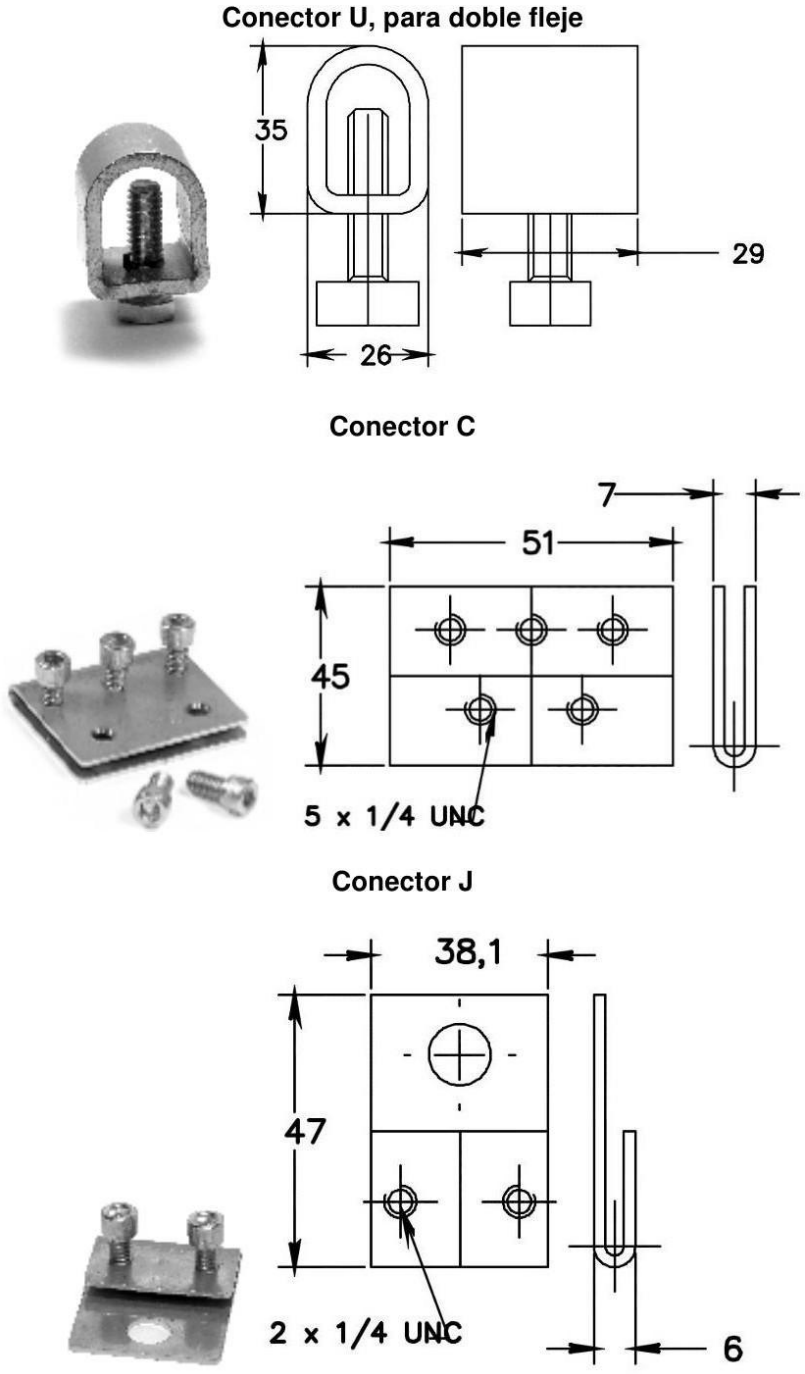

Nota. El conector U del proyecto corresponde a un fleje; la imagen se utiliza como referencia geométrica del accesorio. Adaptado de Especificación técnica: Sistema puesta a tierra en acero inoxidable (ET-492, Revisión 13) (p. 16), por ENEL CODENSA, 2018.

Figura 4. Referencia de instalación del conductor de puesta a tierra en transformador montado en poste

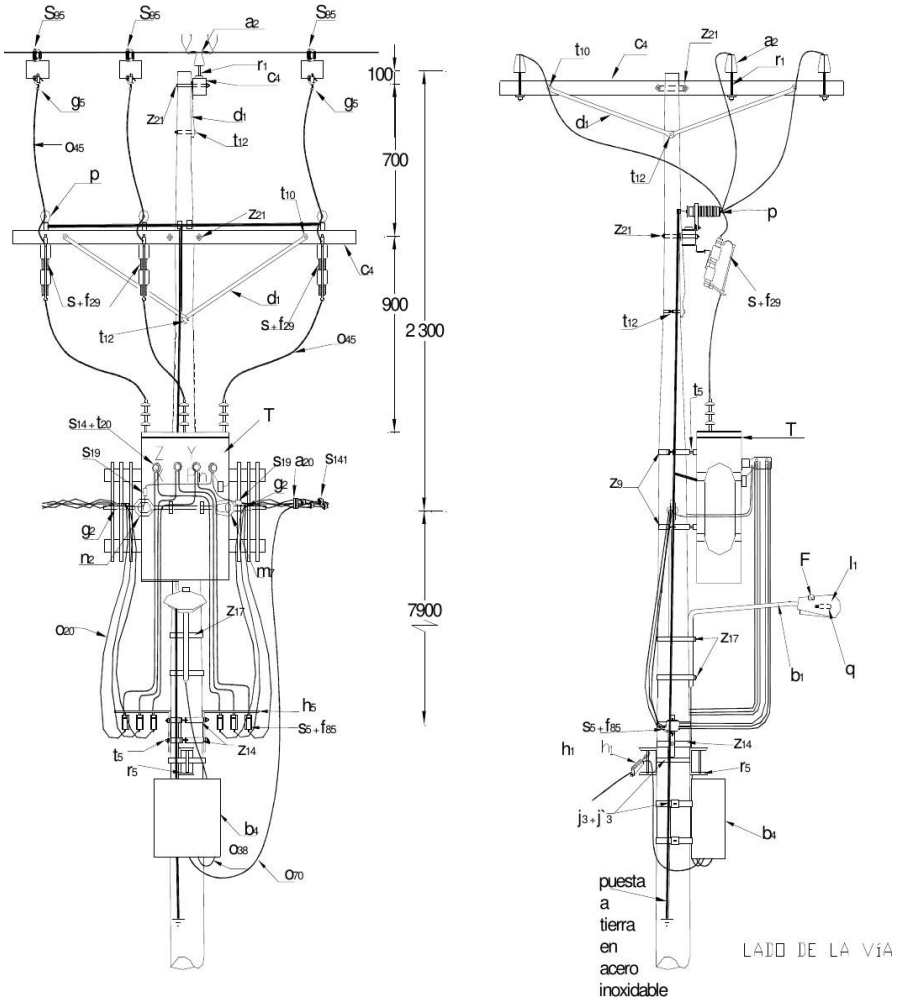

Nota. La figura se utiliza como referencia de montaje. Para el proyecto prevalecen la configuración común del SPT, los ocho electrodos definidos para el poste de transformación y la única cruceta metálica. Adaptado de Especificación técnica: Sistema puesta a tierra en acero inoxidable (ET-492, Revisión 13) (p. 18), por ENEL CODENSA, 2018.

Referencias Bibliográficas

ENEL CODENSA. (2018). *Especificación técnica: Sistema puesta a tierra en acero inoxidable (ET-492, Revisión 13).*

ENERCA. (s. f.). *MA-MDE-PSE-01: Norma de construcción de redes de media y baja tensión. Criterios de apantallamiento y puesta a tierra.*

RETIE. (2026). *Reglamento Técnico de Instalaciones Eléctricas, Libro 3: artículos 3.12.1, 3.12.2.1, 3.12.2.2 y 3.12.3.*